ZOOMLION

中联重科蜘蛛式产品（电动）

ZX27AE/ZX23AE

符合GB/CE标准

产品亮点

- 0.89 –
- ᴹᴾ ✱ ✱ ʃ ʊ ˥
- ˧ ✱ ˥
- ʼ ʐ Я
- ʃ ⁱ ǎ ˛ ɜ
- Î Ŕ ✱ Î
- ˩ ˛
- ˛ ɜ Î ¨ ZX23AE
- 48V/315Ah ᴹᴾ Ŕ î

产品配置

标准配置

✱	˩
˩	˛
˥	˩
˧˩ ˛	ʃ
˧˩ ʙ	
✱ ˥ ˥	60A ᴹᴾ
˛	ᴹᴾ ˩
✱ ˥	ᴹᴾ Ŕ
ʃ ⁱ	

思想构筑未来
VISION CREATES FUTURE

ǎ ẽ: ˛ ᴹᴾ Ʒ ᴹᴾ ˛ ˛ 701 : 410209
ʃ 400-157-8888 awm@zoomlion.com ẽ: www.zoomlion-access.com

ZOOMLION

自行走蜘蛛式高空作业平台

符合GB/CE标准

	ZX27AE	ZX23AE
⌟	27m	23m
⌝	25m	21m
⌝ فمم	14.2m	10.5m
	12.45m	10.87m
⌟	5.8m	4.4m
A c ⌝	6.15m	5.44m
D c أ ⌝	5.7m	4.98m
B c	0.89m	0.89m
C c	2.05m	2.04m
E ⌟ ⌝	1.4m	1.4m
F ⌟ ⌝	0.7m	0.7m
G ⌟ ⌝	1.25m	1.25m
i	1.931m×0.25m	1.755m×0.23m
I	4.95m	3.85m
L	4.48m	3.85m
K °	6.45m	5m
J °	2.88m	2.6m
ữ	0.26m	0.26m
	15°	25°
	24°	27°
	230kg /120kg	200kg /120kg
	2km/h	2km/h
ỏ Ţ	16.7°/30%	16.7°/30%
Щ	10°/17%	10°/17%
	400°	400°
⌝ ⋇	±90°	±90°
	0m	0m
⌝	16°	16°
⌟	12.5m/s	12.5m/s
مجه	315Ah 48V	315Ah 48V
	48V/60A	48V/60A
⋇	فص 48V	فص 48V
⌟	فص 48V	فص 48V
⋇ ⋇ Ţ	⋇	⋇
لجه	50L	50L
Ợ	أ i	أ i
ؤ	4650kg	3350kg
ặ Ţ	33.68kN/m²	33.5 kN/m²
⌟ ặ Ţ	2.05kN/m²	2.26 kN/m²
⌟ ặ Ţ °	2.45kN/m²	2.57 kN/m²
⌟ ‘ Ţ	31.89KN	22.8KN

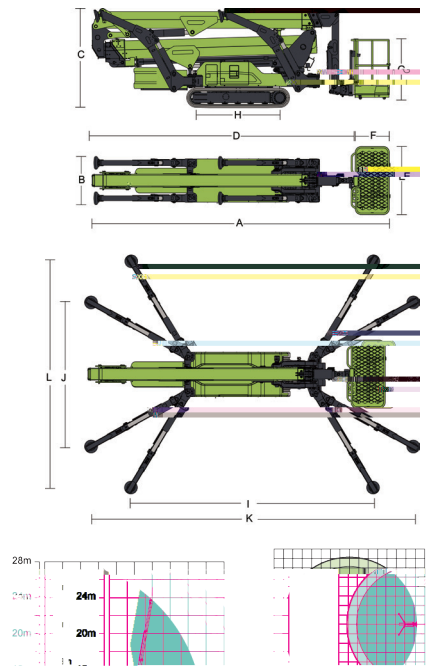

ZX27AE

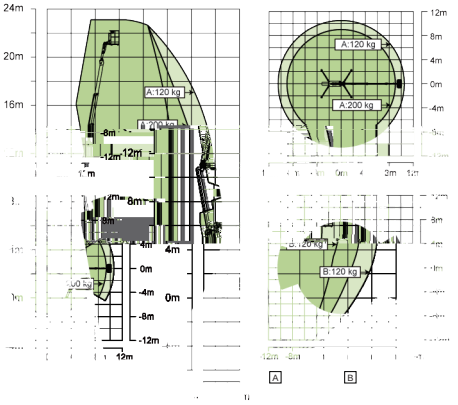

ZX23AE